Set of 4 shields with gun barrels for 2cm Flak 38 Vierling for German Navy

(Zestaw 4 osłon z lufami do artyleri p/lot 2 cm Flakvierling 38 do okrętów niemieckiej marynarki)

1/350 scale update

ABER® 1:350 L-47

WWW.ABER.NET.PL ***Made in Poland © 2009***

Use Cyanoacryl glue
(Kleić klejami
cyjanoakrylowymi)

WARNING
Any unauthorized copying, producing and reproducing of ABER company products, or any part thereof, is strictly prohibited and any such action establishes liability for a civil action and may give rise to criminal prosecution.

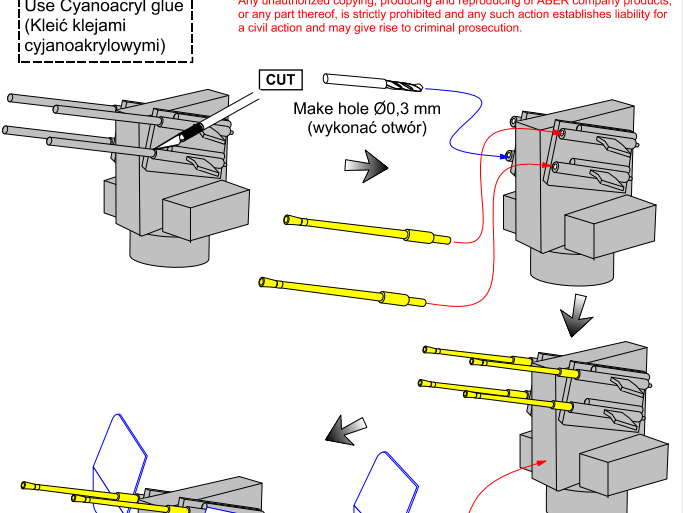

Please note that, for purpose of improvement ABER sets designs are subjects to change without notice.
Proszę mieć na uwadze fakt, że zestawy ABER mogą ulec zmianie ze względu na ulepszenia, bez powiadomienia.

OSTRZEŻENIE
Jakiekolwiek kopiowanie, produkowanie i reprodukcja wyrobów firmy ABER bez zezwolenia, w całości lub części jest surowo zabronione. Powyższe działania powodują powstanie odpowiedzialności cywilnej oraz mogą spowodować wszczęcie postępowania karnego.